Abmessungen und Technische Daten

Logaflame HLS117

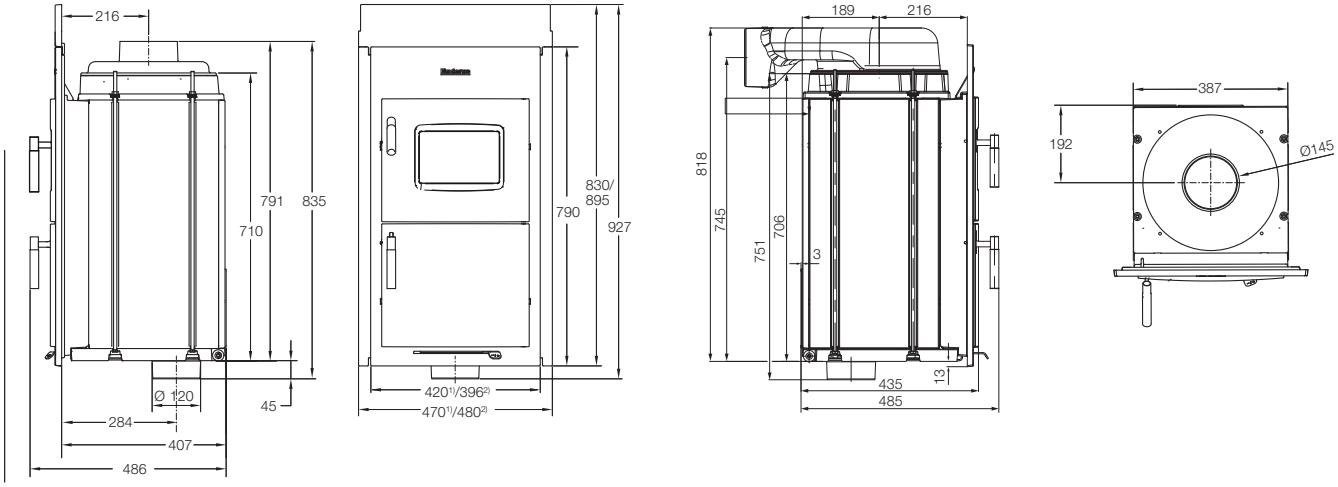

[1] Logaflame HLS117
[2] Logaflame HLS117 N

Logaflame HLG217/317

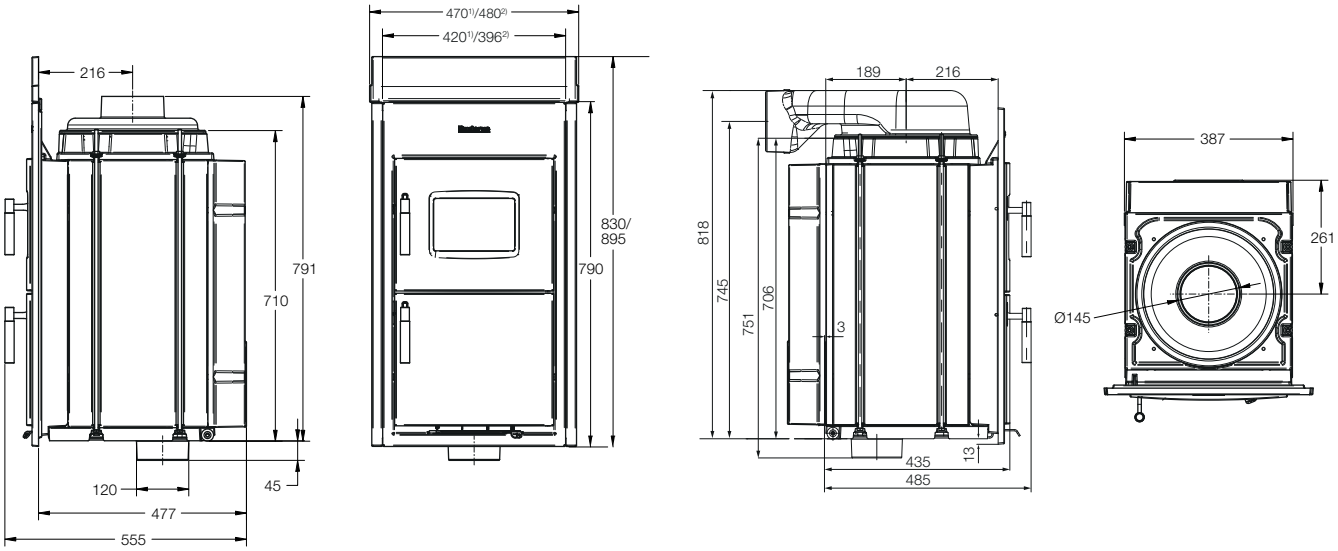

[1] Logaflame HLG217 / HLG317
[2] Logaflame HLG217 N / HLG317 N

Unverbindliche Preisempfehlung. Nicht für den Endverbraucher bestimmt, lediglich Berechnungsgrundlage. Ohne die gesetzliche Mehrwertsteuer.

	Logaflame					
	HLS117	HLS117 N	HLG217	HLG217 N	HLG317	HLG317 N
Nennwärmeleistung (kW)	8		10		12	
Wärmeleistungsbereich (kW)	4,0 - 13,9		5,0 - 19,5		6,0 - 19,5	
Wärmeleistung ohne nachgestaltete Heizgaszüge (kW)	5,6		7,28		8,1	
max. Holzscheitlänge (mm)	250		330		330	
Heizfläche des Heizeinsatzes (m^2)	1,6		1,8		1,8	
Heiztür Lichtmaß (B x H mit/ohne Einlegebl. Mehrfachbel.) (mm)	247 x 196/232					
Feuerraum Breite/Tiefe (mm)	285 / 306		285 / 375		285 / 375	
Gewicht Heizeinsatz ohne Kuppel mit Frontplatte und Brennraumauskleidung (kg)	133	129	144	140	144	140
Gewicht Brennraumauskleidung (kg)	16,5		17,5		17,5	
Verbrennungsluftbedarf (m^3/h)	27,4		36,1		43,5	
Abstand von Heizeinsatz zur Heizkammerwand (mm)	120		120		120	
Abstand von Heizeinsatz zum Strahlungsschirm (mm)	100		100		100	
Abstand zum Aufstellboden (mm)	150		150		150	
Abstand von Heizeinsatz (Abgasrohr) zur Zwischendecke (mm)	140		140		140	
Erforderlicher Querschnitt: Umluft / Zuluft (cm^2)	1500 / 2000		2040 / 2780		2040 / 2780	
Erforderliche Dämmstoffdicke zu Anbauwand ohne/mit Luftgitter (mm)	120 / 100 (Silca 250 KM)		120 / 100 (Silca 250 KM)		120 / 100 (Silca 250 KM)	
Erforderliche Dämmstoffdicke zur Decke ohne/mit Luftgitter (mm)	160 / 140 (Silca 250 KM)		160 / 140 (Silca 250 KM)		160 / 140 (Silca 250 KM)	
Daten für die Schornsteinberechnung nach DIN EN 13384 Teil 1 und 2 bezogen auf Nennwärmeleistung						
Füllmenge bei Nennwärmeleistung Holz/Braunkohlebrikett (kg)	1,6 / 2,2		2,2 / 2,5		2,7 / 3,0	
Abgasmassenstrom Holz/Braunkohlebrikett (g/s)	7,0 / 10,8		9,7 / 9,8		12,1 / 11,3	
Abgastemperatur nach Nachheizfläche Holz/Braunkohlebrikett (°C)	194 / 217		199 / 193		206 / 214	
Notwendiger Förderdruck Holz/Braunkohlebrikett (Pa)	12 / 13		12 / 13		12 / 12	
CO2- Gehalt (%) Holz/Braunkohlebrikett	9,07 / 6,8		8,66 / 8,38		8,27 / 9,07	
Daten für die Schornsteinberechnung nach DIN EN 13384 Teil 1 und 2 und keramische Züge						
Brennstofffüllmenge Holz (kg)	3		3,3		3,3	
Abgastemperatur nach Nachheizfläche bei Holz (°C)	200		193		214	
Heizgastemperatur am Abgasstutzen (Kuppel) (°C)	527		622		622	
Abgasmassenstrom bei Holz (g/s)	13,3		15,1		15,1	
Notwendiger Förderdruck bei Holz (Pa)	15		16		16	
Keramische Züge liegend/stehend						
Querschnitt (cm^2)	394 / 394		481 / 480		481 / 480	
Zuglänge (m)	4,1 / 4,9		5,7 /6,8		5,7 / 6,8	
Bypass (cm^2)	29 / 34		32 /37		32 / 37	
Wirkungsgrad Holz/Braunkohlebriketts (%)	84 / 83		84 / 84		84 / 84	
Emissionen bezogen auf 13 % O_2 Holz/Braunkohlebriketts						
CO (mg/m^3)	798 / 1167		853 / 921		794 / 631	
Staub (mg/m^3)	36 / 34		39 / 34		35 / 39	
NOx (mg/m^3)	68 / 134		77 / 123		79 / 113	
Geprüft nach	DIN EN 13229					
EU-Richtlinie für Energieeffizienz						
Energieeffizienzklasse	A+	A+	A+	A+	A+	A+
Energieeffizienzklassen-Spektrum	A++ -> G	A++ -> G	A++ -> G	A++ -> G	A++ -> G	A++ -> G
Direkte Wärmeleistung (kW)	8,0	8,0	10,0	10,0	12,0	12,0
Energieeffizienzindex (%)	119	119	115	115	112	112

Unverbindliche Preisempfehlung. Nicht für den Endverbraucher bestimmt, lediglich Berechnungsgrundlage. Ohne die gesetzliche Mehrwertsteuer.